DIN standard drawings

快装接头 DIN 14WMP
Ferrule DIN 14WMP

材　质 Material：304 / 316
规　格 Size：10-200

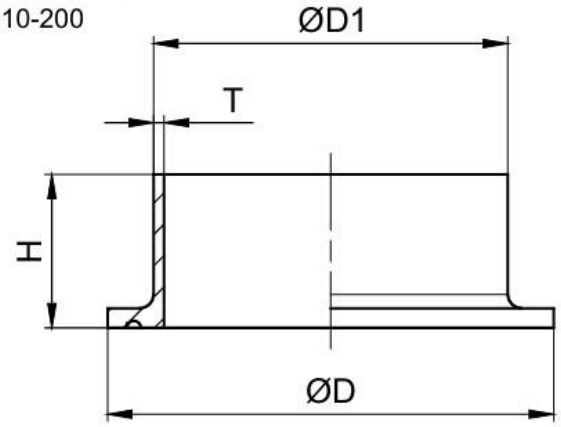

Size	ØD	ØD1	T	H
10	34	12	1.5	12.7
10	34	13	1.5	12.7
15	34	18	1.5	12.7
15	34	19	1.5	12.7
20	34	22	1.5	12.7
20	34	23	1.5	12.7
25	50.5	28	1.5	12.7
25	50.5	29	1.5	12.7
32	50.5	34	1.5	12.7
32	50.5	35	1.5	12.7
40	50.5	40	1.5	12.7
40	50.5	41	1.5	12.7
50	64	52	1.5	12.7
50	64	53	1.5	12.7
65	91	70	2	12.7
80	106	85	2	12.7
100	119	104	2	12.7
125	155	129	2	12.7
150	183	154	2	12.7
200	233.5	204	2	12.8

快装接头 DIN 14MMP
Ferrule DIN 14MMP

材　质 Material：304 / 316
规　格 Size：10-200

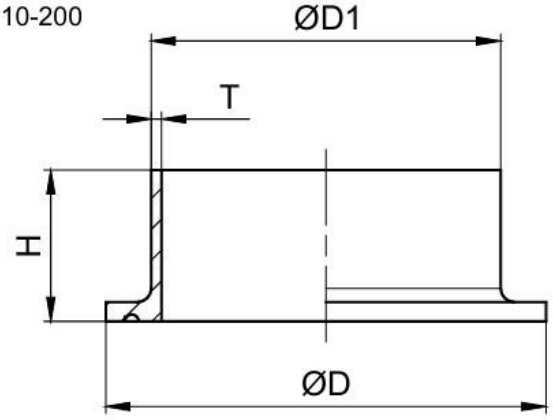

Size	ØD	ØD1	T	H
10	34	12	1.5	21.5
10	34	13	1.5	21.5
15	34	18	1.5	21.5
15	34	19	1.5	21.5
20	34	22	1.5	21.5
20	34	23	1.5	21.5
25	50.5	28	1.5	21.5
25	50.5	29	1.5	21.5
32	50.5	34	1.5	21.5
32	50.5	35	1.5	21.5
40	50.5	40	1.5	21.5
40	50.5	41	1.5	21.5
50	64	52	1.5	21.5
50	64	53	1.5	21.5
65	91	70	2	21.5
80	106	85	2	21.5
100	119	104	2	21.5
125	155	129	2	21.5
150	183	154	2	21.5
200	233.5	204	2	21.5

快装接头 DIN 14AMP
Ferrule DIN 14AMP

材　质 Material：304 / 316
规　格 Size：10-200

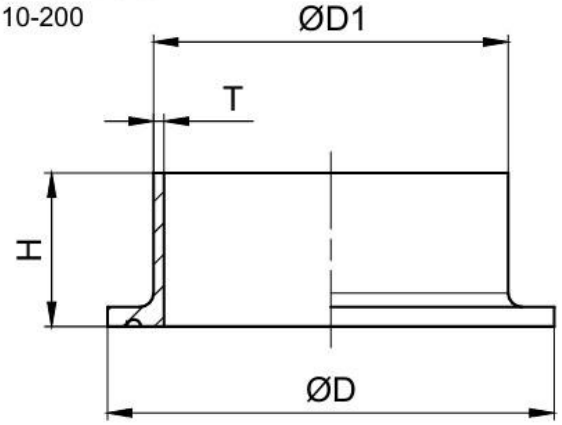

Size	ØD	ØD1	T	H
10	34	12	1.5	28.6
10	34	13	1.5	28.6
15	34	18	1.5	28.6
15	34	19	1.5	28.6
20	34	22	1.5	28.6
20	34	23	1.5	28.6
25	50.5	28	1.5	28.6
25	50.5	29	1.5	28.6
32	50.5	34	1.5	28.6
32	50.5	35	1.5	28.6
40	50.5	40	1.5	28.6
40	50.5	41	1.5	28.6
50	64	52	1.5	28.6
50	64	53	1.5	28.6
65	91	70	2	28.6
80	106	85	2	28.6
100	119	104	2	28.6
125	155	129	2	28.6
150	183	154	2	28.6
200	233.5	204	2	28.6

SMS standard drawings

快装接头 SMS 14WMP
Ferrule SMS 14WMP

材　质 Material：304 / 316
规　格 Size：25-101.6

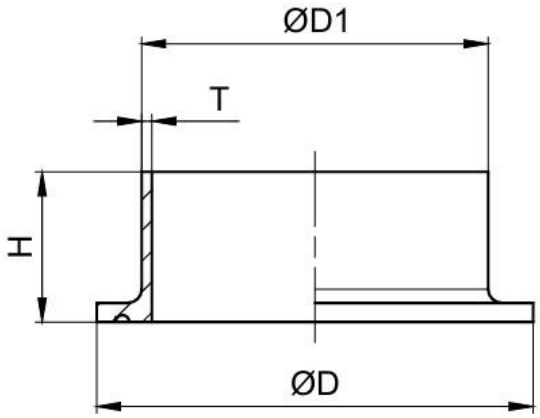

Size	ØD	ØD1	T	H
25	50.5	25	1.25	12.7
32	50.5	32	1.25	12.7
38	50.5	38	1.25	12.7
51	64	51	1.5	12.7
63.5	77.5	63.5	1.5	12.7
79	91	76.1	1.65	12.7
101.6	119	101.6	2	12.7

快装接头 SMS 14MMP
Ferrule SMS 14MMP

材　质 Material：304 / 316
规　格 Size：25-101.6

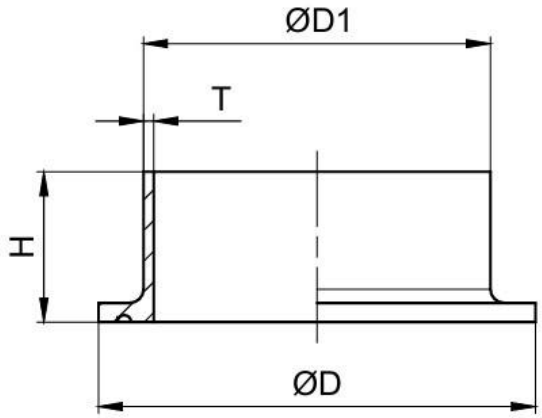

Size	ØD	ØD1	T	H
25	50.5	25	1.25	21.5
32	50.5	32	1.25	21.5
38	50.5	38	1.25	21.5
51	64	51	1.5	21.5
63.5	77.5	63.5	1.5	21.5
79	91	76.1	1.65	21.5
101.6	119	101.6	2	21.5

快装接头 SMS 14AMP
Ferrule SMS 14AMP

材　质 Material：304 / 316
规　格 Size：25-101.6

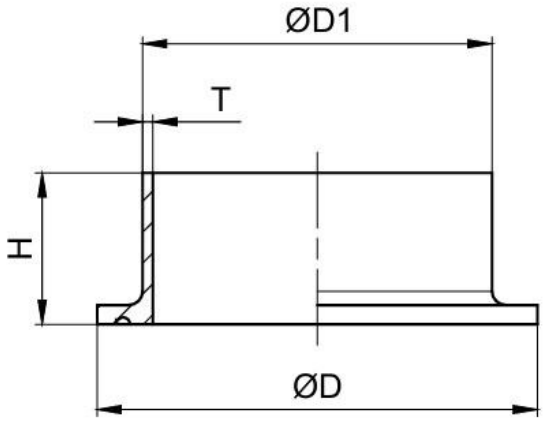

Size	ØD	ØD1	T	H
25	50.5	25	1.25	28.6
32	50.5	32	1.25	28.6
38	50.5	38	1.25	28.6
51	64	51	1.5	28.6
63.5	77.5	63.5	1.5	28.6
79	91	76.1	1.65	28.6
101.6	119	101.6	2	28.6

3A standard drawings

快装接头 3A 14WMP
Ferrule 3A 14WMP

材　质 Material：304 / 316
规　格 Size：1/2"-4"

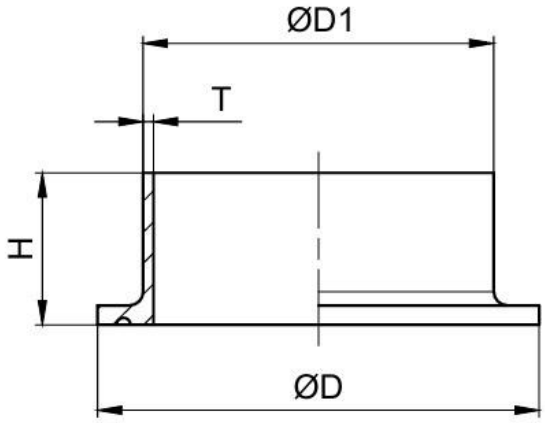

Size	ØD	ØD1	T	H
½"	25.2	12.7	1.65	12.7
¾"	25.2	19.05	1.65	12.7
1"	50.5	25.4	1.65	12.7
1½"	50.5	38.1	1.65	12.7
2"	64.0	50.8	1.65	12.7
2½"	77.5	63.5	1.65	12.7
3"	91.0	76.2	1.65	12.7
4"	119.0	101.6	2.11	15.8
6"	166.8	152.4	2.77	21.5
8"	217.7	203.2	2.77	21.5
10"	268.5	254	3.5	21.5
12"	319.3	304.8	3.5	21.5

快装接头 3A 14MMP
Ferrule 3A 14MMP

材　质 Material：304 / 316
规　格 Size：1/2"-12"

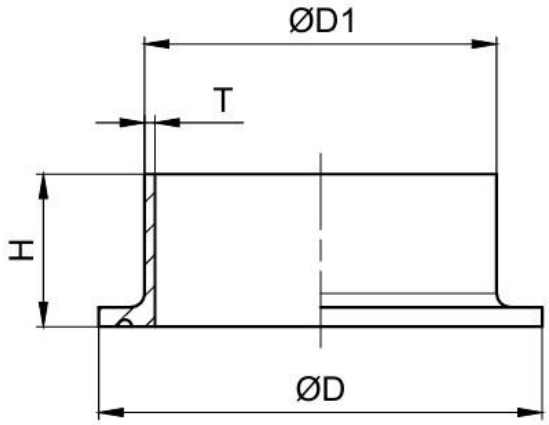

Size	ØD	ØD1	T	H
½"	25.2	12.7	1.65	21.5
¾"	25.2	19.05	1.65	21.5
1"	50.5	25.4	1.65	21.5
1½"	50.5	38.1	1.65	21.5
2"	64	50.8	1.65	21.5
2½"	77.5	63.5	1.65	21.5
3"	91	76.2	1.65	21.5
4"	119	101.6	2.11	21.5
6"	166.8	152.4	2.77	21.5
8"	217.7	203.2	2.77	21.5
10"	268.5	254	3.5	21.5
12"	319.3	304.8	3.5	21.5

快装接头 3A 14AMP
Ferrule 3A 14AMP

材　质 Material：304 / 316
规　格 Size：1/2"-12"

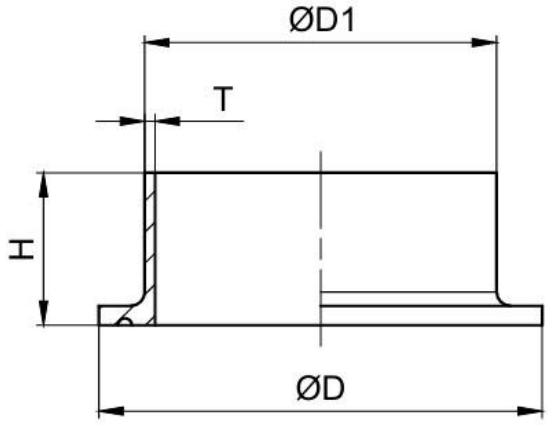

Size	ØD	ØD1	T	H
½"	25.2	12.7	1.65	28.6
¾"	25.2	19.05	1.65	28.6
1"	50.5	25.4	1.65	28.6
1½"	50.5	38.1	1.65	28.6
2"	64	50.8	1.65	28.6
2½"	77.5	63.5	1.65	28.6
3"	91	76.2	1.65	28.6
4"	119	101.6	2.11	28.6
6"	166.8	152.4	2.77	28.6
6"	166.8	152.4	2.77	31.8
8"	217.7	203.2	2.77	28.6
8"	217.7	203.2	2.77	31.8
10"	268.5	254	21.5	28.6
10"	268.5	254	21.5	31.8
12"	319.3	304.8	21.5	28.6
12"	319.3	304.8	21.5	31.8

膨胀管接头 3A
Expanding Ferrule 3A

材　质 Material：304 / 316
规　格 Size：1/2"-4"

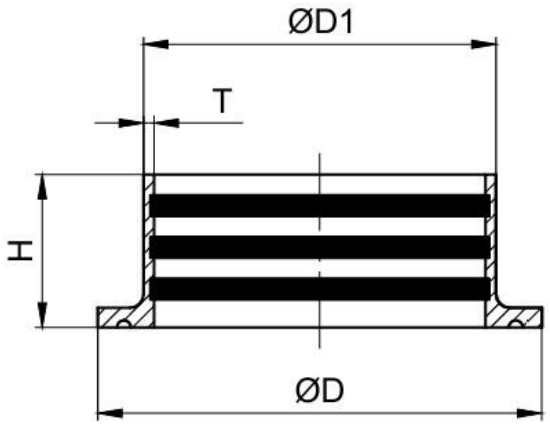

Size	ØD	ØD1	T	H
1"	50.5	29.5	2	19.1
1½"	50.5	42.6	2.2	28.6
2"	64	55.7	2.4	33.3
2½"	77.5	68.8	2.6	34.9
3"	91	81.9	2.8	36.5
4"	119	108.1	3.2	38.1

ISO standard drawings

快装接头 ISO1127 14WMP
Ferrule ISO1127 14WMP

材　质 Material：304 / 316
规　格 Size：10.2-219.1

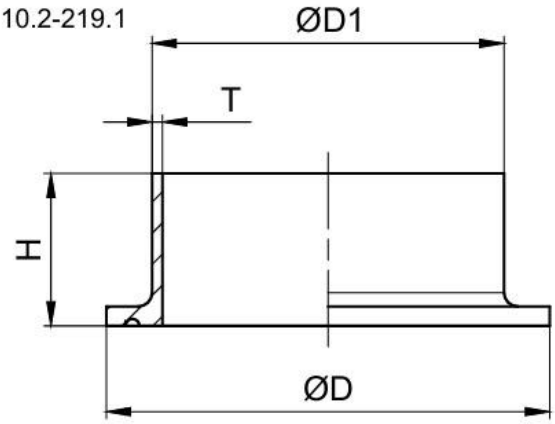

Size	ØD	ØD1	H	T
10.2	34	10.2	12.7	1.6
13.5	34	13.5	12.7	1.6
17.2	34	17.2	12.7	1.6
21.3	50.5	21.3	12.7	1.6
26.9	50.5	26.9	12.7	1.6
33.7	50.5	33.7	12.7	2
42.4	64	42.4	12.7	2
48.3	77.5	48.3	12.7	2
60.3	77.5	60.3	12.7	2
76.1	91	76.1	12.7	2.3
88.9	106	88.9	12.7	2.6
114.3	130	114.3	15.8	2.6
139.7	155	139.7	15.8	2.6
168.3	183	168.3	15.8	2.6
219.1	233.5	219.1	15.8	2.6

快装接头 ISO1127 14MMP
Ferrule ISO1127 14MMP

材　质 Material：304 / 316
规　格 Size：10.2-219.1

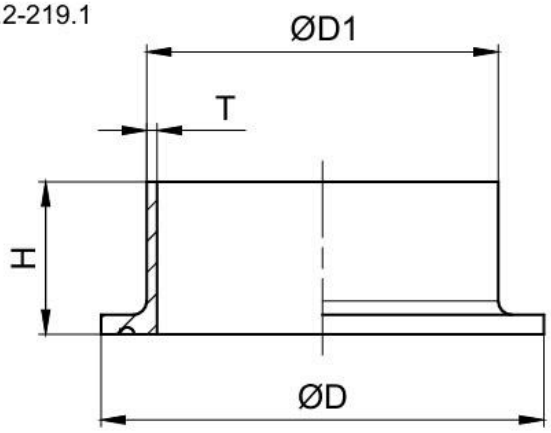

Size	ØD	ØD1	H	T
10.2	34	10.2	21.5	1.6
13.5	34	13.5	21.5	1.6
17.2	34	17.2	21.5	1.6
21.3	50.5	21.3	21.5	1.6
26.9	50.5	26.9	21.5	1.6
33.7	50.5	33.7	21.5	2
42.4	64	42.4	21.5	2
48.3	77.5	48.3	21.5	2
60.3	77.5	60.3	21.5	2
76.1	91	76.1	21.5	2.3
88.9	106	88.9	21.5	2.6
114.3	130	114.3	21.5	2.6
139.7	155	139.7	21.5	2.6
168.3	183	168.3	21.5	2.6
219.1	233.5	219.1	21.5	2.6

快装接头 ISO1127 14AMP
Ferrule ISO1127 14AMP

材　质 Material：304 / 316
规　格 Size：10.2-219.1

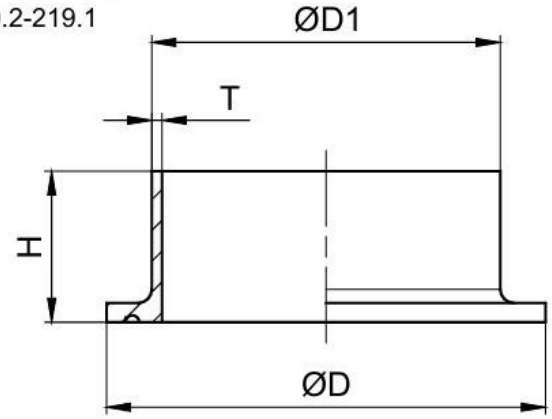

Size	ØD	ØD	H	T
10.2	34	10.2	28.6	1.6
13.5	34	13.5	28.6	1.6
17.2	34	17.2	28.6	1.6
21.3	50.5	21.3	28.6	1.6
26.9	50.5	26.9	28.6	1.6
33.7	50.5	33.7	28.6	2
42.4	64	42.4	28.6	2
48.3	77.5	48.3	28.6	2
60.3	77.5	60.3	28.6	2
76.1	91	76.1	28.6	2.3
88.9	106	88.9	28.6	2.6
114.3	130	114.3	28.6	2.6
139.7	155	139.7	28.6	2.6
168.3	183	168.3	28.6	2.6
219.1	233.5	219.1	28.6	2.6

快装接头 ISO/IDF
Ferrule ISO/IDF

材　质 Material：304 / 316
规　格 Size：1/2"-304

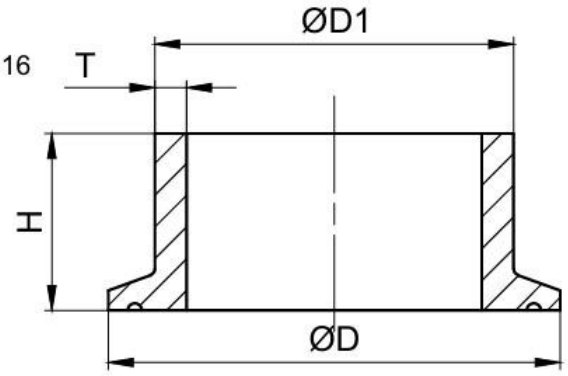

Size	ØD	ØD1	H	T
1/2"	25.4	12.7	21.5	1.5
1/2"	25.4	12.7	21.5	1
3/4"	25.4	19.1	21.5	1.5
3/4"	25.4	19.1	21.5	1
1"	50.5	25.4	21.5	1.5
1"	50.5	25.4	21.5	1.2
11/4"	50.5	31.8	21.5	1.5
11/4"	50.5	31.8	21.5	1.2
11/2"	50.5	38.1	21.5	1.5
11/2"	50.5	38.1	21.5	1.2
45	64	45	21.5	1.5
2"	64	50.8	21.5	1.5
57	77.5	57	21.5	2
21/2"	77.5	63.5	21.5	2
3"	91	76.2	21.5	2
31/2"	106	89	21.5	2
4"	119	101.6	21.5	2
108	119	108	21.5	2
108	130	108	21.5	2
114.3	130	114.3	21.5	2
133	155	133	28	2
159	183	159	28	3
204	217.4	204	28	2
219	233.5	219	28	3
254	268	254	28	2
304	319	304	28	2

BS standard drawings

快装接头 BS 14WMP
Ferrule BS 14WMP

材　质 Material：304 / 316
规　格 Size：1"-4"

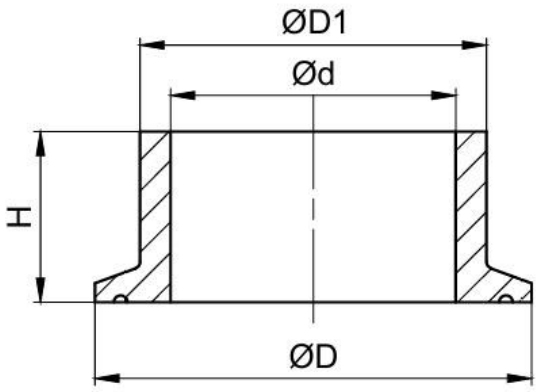

Size	ØD	ØD1	Ød	H
1"	50.5	25.4	22.1	12.7
1½"	50.5	38.1	34.8	12.7
2"	64.0	50.8	47.5	12.7
2½"	77.5	63.5	60.2	12.7
3"	91.0	76.2	72.9	12.7
4"	119.0	101.6	97.4	15.8

快装接头 BS 14MMP
Ferrule BS 14MMP

材　质 Material：304 / 316
规　格 Size：1"-4"

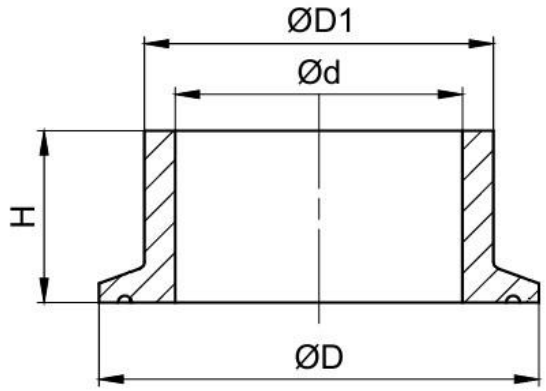

Size	ØD	ØD1	Ød	H
1"	50.5	25.4	22.1	21.5
1½"	50.5	38.1	34.8	21.5
2"	64.0	50.8	47.5	21.5
2½"	77.5	63.5	60.2	21.5
3"	91.0	76.2	72.9	21.5
4"	119.0	101.6	97.4	21.5

快装接头 BS 14AMP
Ferrule BS 14AMP

材　质 Material：304 / 316
规　格 Size：1"-4"

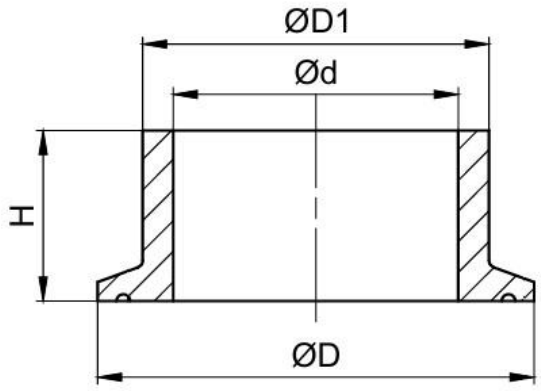

Size	ØD	ØD1	Ød	H
1"	50.5	25.4	22.1	28.6
1½"	50.5	38.1	34.8	28.6
2"	64.0	50.8	47.5	28.6
2½"	77.5	63.5	60.2	28.6
3"	91.0	76.2	72.9	28.6
4"	119.0	101.6	97.4	28.6

快装接头 BPE A
Ferrule BPE A

材　质 Material：304 / 316
规　格 Size：1/4"-6"

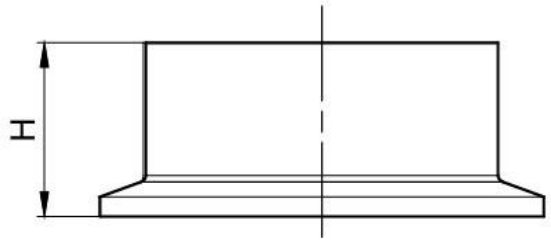

Size	H	
	in.	mm
1/4"	1.75	44.5
3/8"	1.75	44.5
1/2"	1.75	44.5
3/4"	1.75	44.5
1"	1.75	44.5
11/2"	1.75	44.5
2"	2.25	57.2
21/2"	2.25	57.2
3"	2.25	57.2
4"	2.25	57.2
6"	3.00	76.2

快装接头 BPE B
Ferrule BPE B

材　质 Material：304 / 316
规　格 Size：1/4"-6"

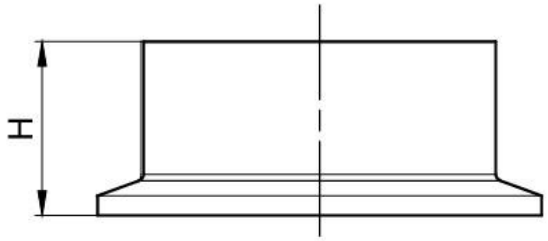

Size	H	
	in.	mm
1/4"	1.13	28.7
3/8"	1.13	28.7
1/2"	1.13	28.7
3/4"	1.13	28.7
1"	1.13	28.7
11/2"	1.13	28.7
2"	1.13	28.7
21/2"	1.13	28.7
3"	1.13	28.7
4"	1.13	28.7
6"	1.5	38.1

快装接头 BPE C
Ferrule BPE C

材　质 Material：304 / 316
规　格 Size：1/4"-6"

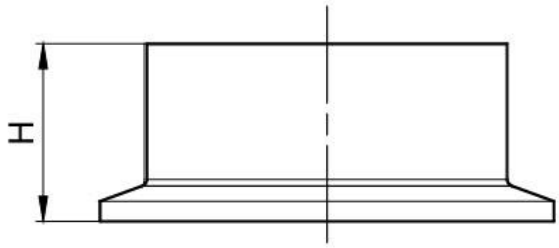

Size	H	
	in.	mm
1/4"	0.5	12.7
3/8"	0.5	12.7
1/2"	0.5	12.7
3/4"	0.5	12.7
1"	0.5	12.7
11/2"	0.5	12.7
2"	0.5	12.7
21/2"	0.5	12.7
3"	0.5	12.7
4"	0.625	15.9
6"	0.75	19.1

Korea standard drawings

快装接头 KR
Ferrule KR

材　质 Material：304 / 316
规　格 Size：0.5S-4S

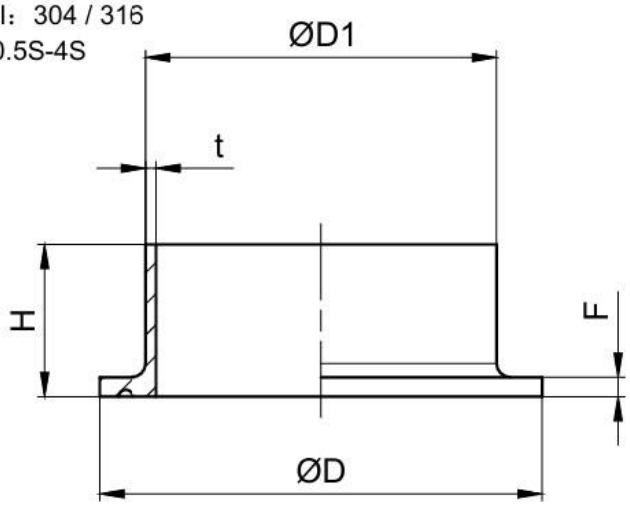

Size	ØD	ØD1	H	F	t
0.5S	25.2	12.7	20	3.6	1.65
0.75S	25.2	19.1	20	3.6	1.65
1S	50.5	25.4	20	2.85	1.2
1.5S	50.5	38.1	20	2.85	1.2
2S	64.0	50.8	22	2.85	1.5
2.5S	77.5	63.5	26	2.85	1.5
3S	91.0	76.3	28	2.85	2
4S	119.0	101.6	28	2.85	2

长型快装接头 KR
Ferrule Long Type KR

材　质 Material：304 / 316
规　格 Size：1Sx50L~4Sx100L

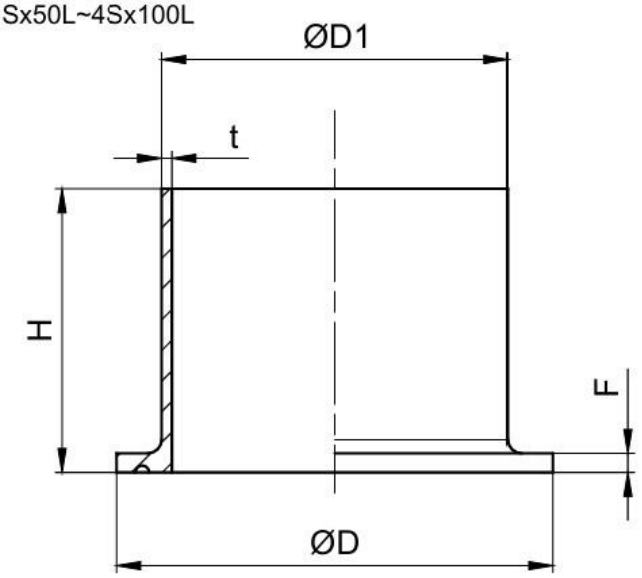

Size	ØD	ØD1	H	F	t
1Sx50L	50.5	25.4	50	2.85	1.2
1Sx100L	50.5	25.4	100	2.85	1.2
1.5Sx50L	50.5	38.1	50	2.85	1.2
1.5Sx100L	50.5	38.1	100	2.85	1.2
2Sx50L	64	50.8	50	2.85	1.5
2Sx100L	64	50.8	100	2.85	1.5
2.5Sx100L	77.5	63.5	100	2.85	1.5
3Sx100L	91	76.3	100	2.85	2
4Sx100L	119	101.5	100	2.85	2

膨胀管接头 KR
Expanding Ferrule KR

材　质 Material：304 / 316
规　格 Size：1S-4S

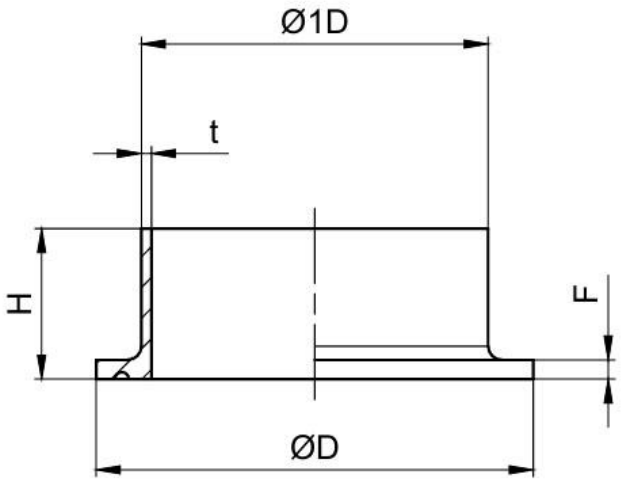

Size	ØD	ØD1	H	F	t
1S	50.5	29.5	20	2.85	1.9
1.5S	50.5	42.5	20	2.85	2.1
2S	64	56	22	2.85	2.5
2.5S	77.5	69	26	2.85	2.6
3S	91	82	28	2.85	2.7
4S	119	108	28	2.85	3

接管快装接头 KR
Ferrule For Piping KR

材　质 Material：304 / 316
规　格 Size：Ø34x15A-12Sx300A

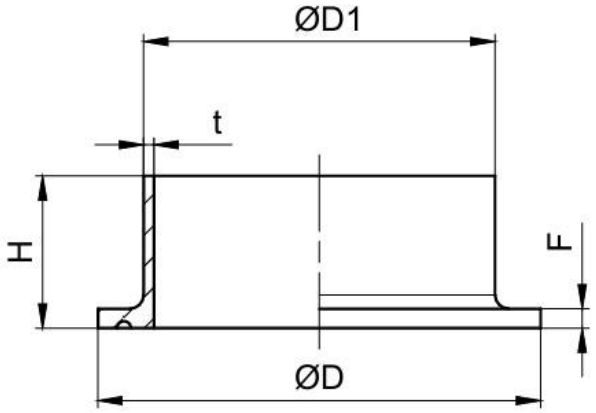

Size	ØD	ØD1	H	F	t
Ø34x15A	34	21.7	20	2.85	2.1
Ø34x20A	34	27.2	20	2.85	2.1
1.5Sx15A	50.5	21.7	20	2.85	2.1
1.5Sx20A	50.5	27.2	20	2.85	2.1
1.5Sx29mm(2.9t)	50.5	29	20	2.85	2.9
1.5Sx25A	50.5	34	20	2.85	2.8
1.5Sx32A	50.5	42.7	20	2.85	2.8
2Sx40A	64.0	48.6	22	2.85	2.8
2.5Sx50A	77.5	60.5	26	2.85	2.8
3Sx65A	91	76.3	28	2.85	2.8
3.5Sx80A	106	89.1	28	2.85	3
4.5Sx100A	130	114.3	28	2.85	3
5Sx125A	163.5	139.8	30	5	3
6Sx150A	185	165.2	30	5	3
8Sx200A	240	216.3	30	5	3
10Sx250A	296	267.4	40	7.5	4
12Sx300A	350	318.5	40	6.8	4

长型接管快装接头 KR
Ferrule Long Type For Piping KR

材　质 Material：304 / 316
规　格 Size：1.5Sx15Ax50L-2.5Sx50Ax100L

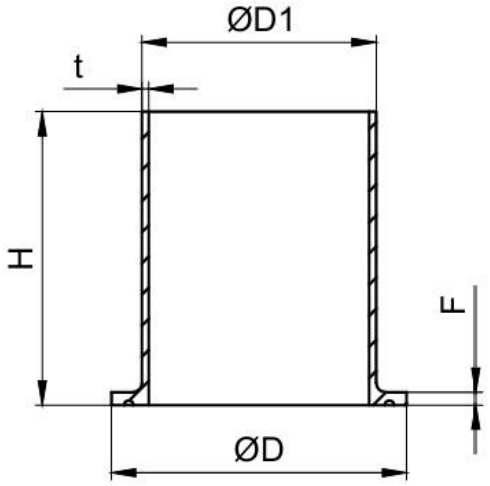

Size	ØD	ØD1	F	t	H
1.5Sx15Ax50L	50.5	21.7	2.85	2.1	50
1.5Sx15Ax100L	50.5	21.7	2.85	2.1	100
1.5Sx20Ax50L	50.5	27.2	2.85	2.1	50
1.5Sx20Ax100L	50.5	27.2	2.85	2.1	100
1.5Sx25Ax50L	50.5	34	2.85	2.8	50
1.5Sx25Ax100L	50.5	34	2.85	2.8	100
1.5Sx32Ax50L	50.5	42.7	2.85	2.8	50
1.5Sx32Ax100L	50.5	42.7	2.85	2.8	100
2Sx40Ax50L	64	48.6	2.85	2.8	50
2Sx40Ax100L	64	48.6	2.85	2.8	100
2.5Sx50Ax50L	77.5	60.5	2.85	2.8	50
2.5Sx50Ax100L	77.5	60.5	2.85	2.8	100